Boot Fighter Black Selena

a Asd Fla's Paper Model

———	切割	———	山折	·····	谷折	·····	粘贴轮廓
×	正面粘	○	背面粘	——→	对接面的相对关系，或指示出模型的上方和前方		

列印说明：

1. 按左上角标示颜色选用纸张，非彩页请使用“灰度”打印设置，以避免灰色出现偏色。
2. 建议2in1打印（50%），你将获得25cm左右高度的完成品。
3. 如果列印胸像使用了2in1比例，有剩余半张的纸请保留，其余的图纸打印时会用上，避免浪费。

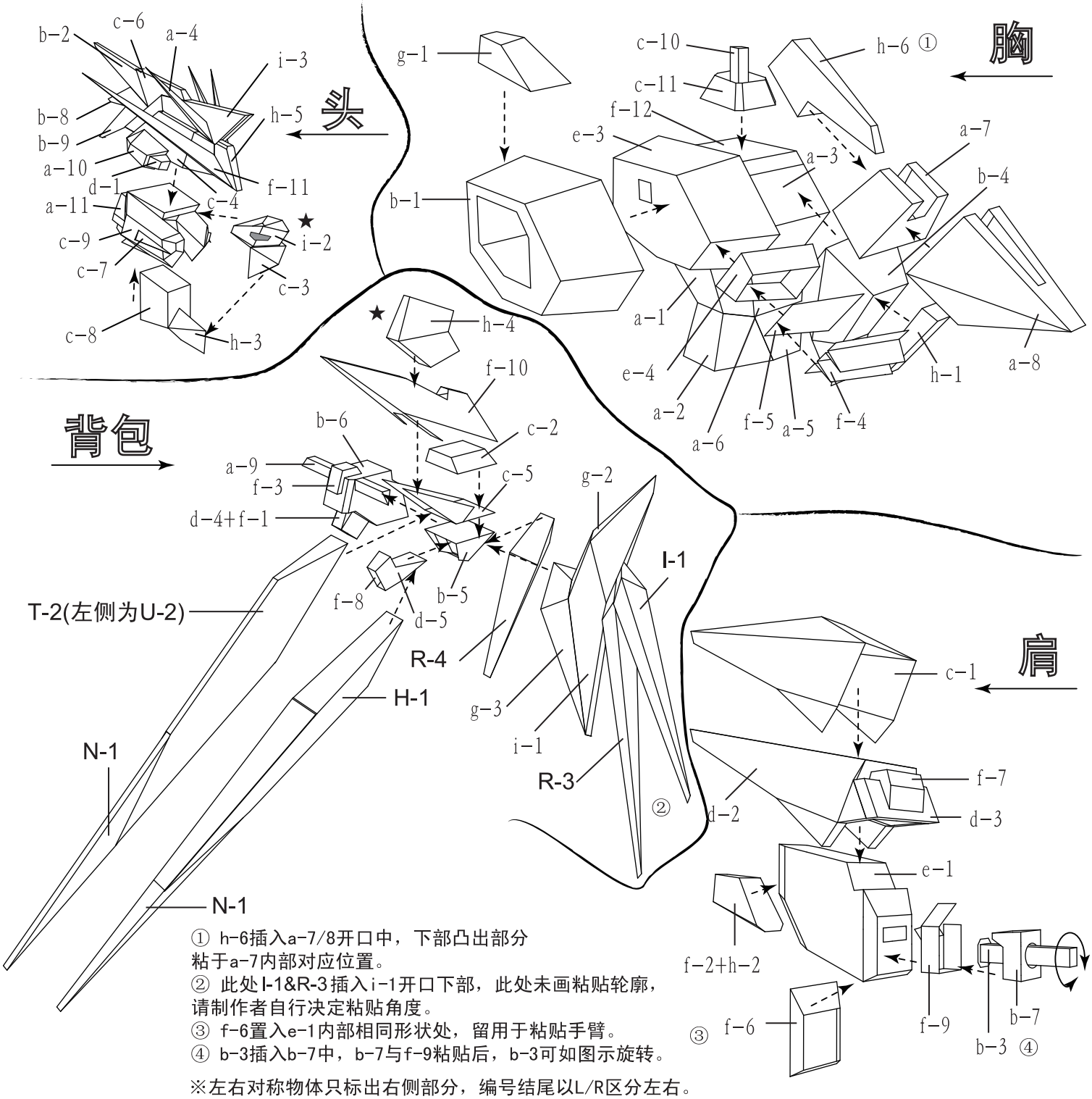

① h-6插入a-7/8开口中，下部凸出部分粘于a-7内部对应位置。

② 此处I-1&R-3插入i-1开口下部，此处未画粘贴轮廓，请制作者自行决定粘贴角度。

③ f-6置入e-1内部相同形状处，留用于粘贴手臂。

④ b-3插入b-7中，b-7与f-9粘贴后，b-3可如图示旋转。

※左右对称物体只标出右侧部分，编号结尾以L/R区分左右。

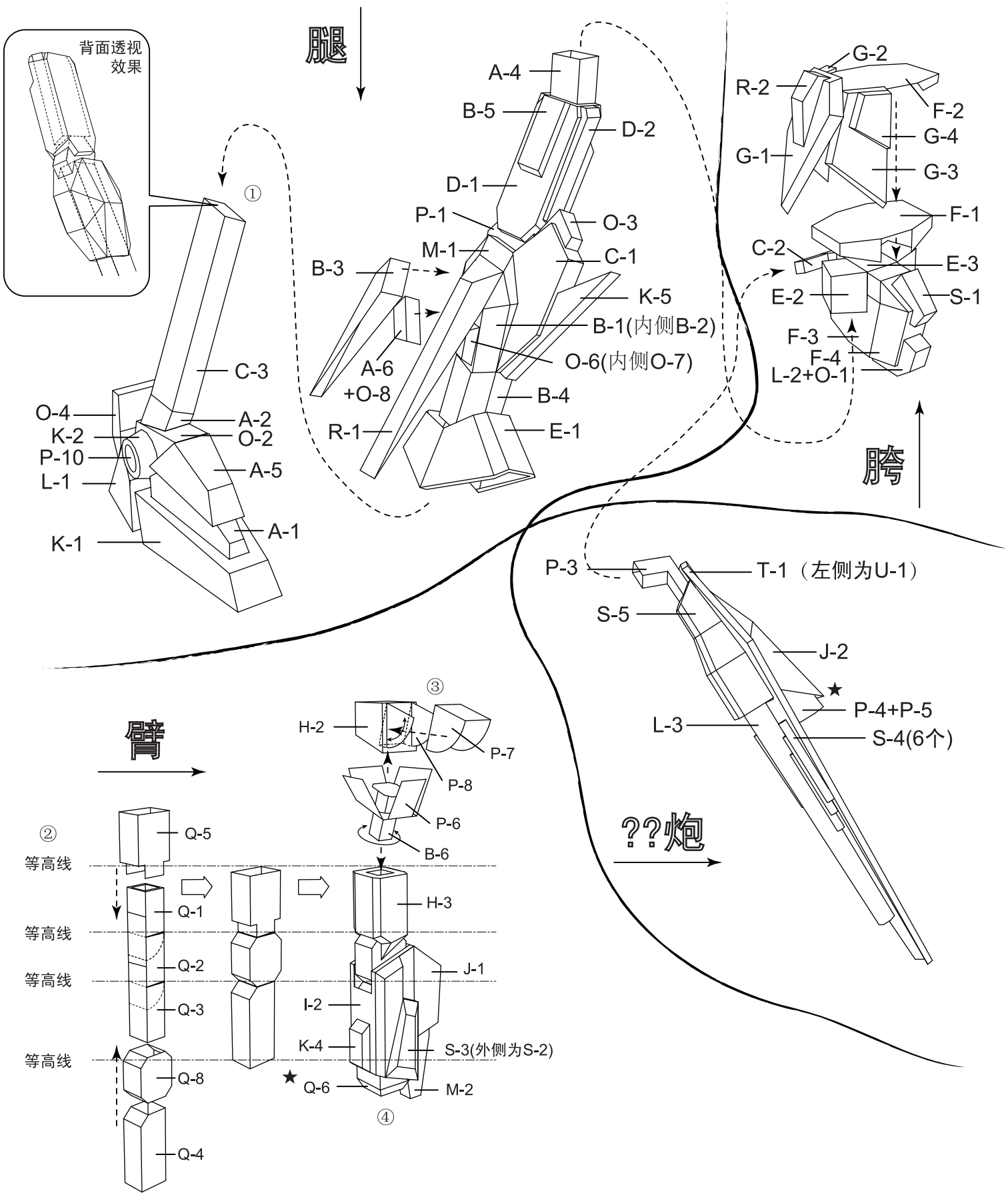

① 注意左侧气泡中虚线标出的内部结构相对位置。
② 请根据等高线确定各部件插入的深度与位置。
③ H-2封闭前将P-8从内部按图示方位从缝隙中穿出，P-7按图示方位与P-8扇面相对粘贴，完成后P-7/8的结合体可如箭头所示转动。
④ 此处插入手，手的说明？还需要吗？各部分结合说明？还需要吗？

※左右对称物体只标出右侧部分，编号结尾以L/R区分左右。

★ 难点补遗 （说明书中相对位置不明显的零件在此说明）

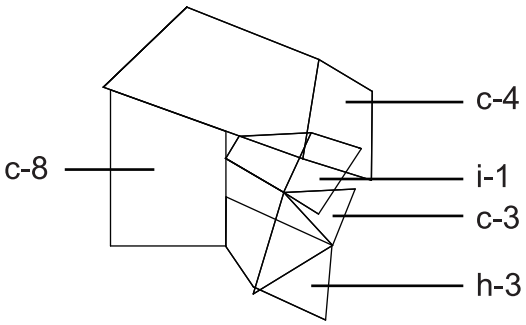

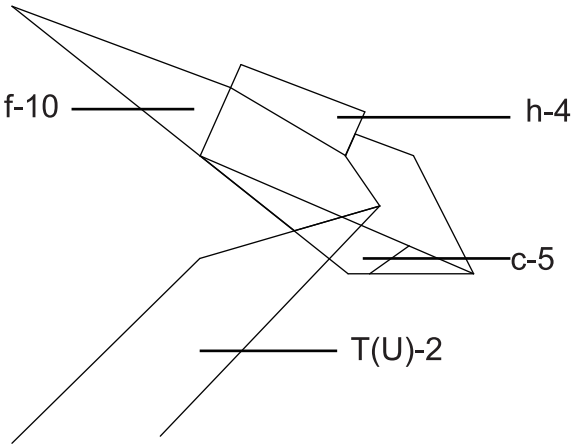

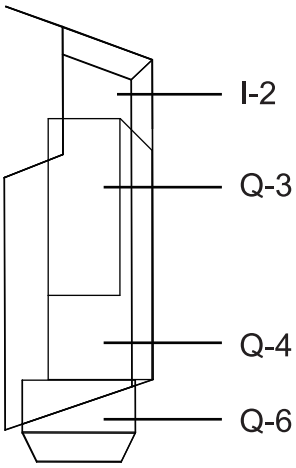

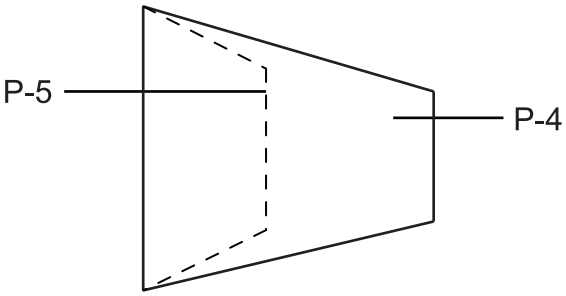

设计：**Asd Fla** http://bataf.blog.163.com/
配色：**WWWCH@PPXClub**
内测：**飞飞飞@PPXClub**
WWWCH@PPXClub
共享于：**PPXClub纸娱纸乐**：http://www.ppxclub.com/forum/f150-1
鸣谢：起动战士的创作者
扭曲的机器绘制的蛇纹贴图

※请勿用于您本人制作以外的任何用途。

2009.08
QINGDAO CHINA